# Elektroniczny dozownik mydła BINOPTIC - stojący

Nr 512121P

Dozownik mydła w płynie lub piance

**Cena katalogowa netto 2025 Polska: 1 515,49 zł**

## OPIS

**Elektroniczny dozownik mydła BINOPTIC - stojący - Nr 512121P**

Elektroniczny, stojący dozownik mydła.
Dozownik mydła w płynie lub w piance.
Bezdotykowe działanie: automatyczna detekcja dłoni przez detektor na podczerwień.
Wylewka z chromowanego Inoxu 304.
Pompa dozująca z ochroną przed marnowaniem mydła.
Niezależna skrzynka elektroniczna do montażu pod umywalką.
Automatyczny dozownik mydła: zasilanie sieciowe z transformatorem 230/6 V.
Do mydła w płynie na bazie roślinnej o maksymalnej lepkości: 3 000 mPa·s lub specjalnego mydła w piance.
Długość wylewki: 105 mm.
Dostarczany z elastyczną rurką 1,20 m do zbiornika zewnętrznego (brak zbiornika w zestawie).
30 lat gwarancji.
CE.

## ZALETY

- Całkowita higiena: bezdotykowe działanie
- Komfort: automatyczny dozownik mydła
- Pompa dozująca z ochroną przed marnowaniem
- Mydło w płynie lub w piance

## OPIS TECHNICZNY

**Elektroniczny dozownik mydła BINOPTIC - stojący - Nr 512121P**
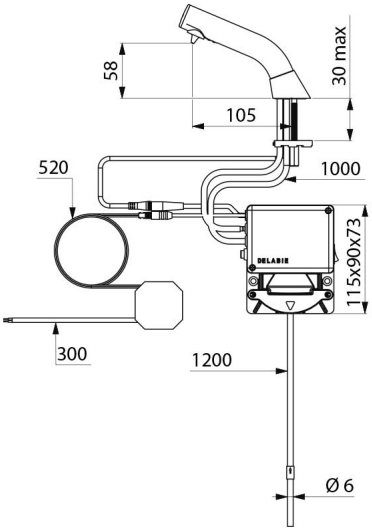
| | |
|---|---|
| Zasilanie | Zasilanie sieciowe 230/6 V |
| Technologia | Detekcja na podczerwień |
| Długość | Rurka: 1,2 m |
| Wysokość wylewki | 58 mm |
| Długość wylewki | 105 mm |
| Wykończenie | Inox 304: chrom |
| Standardy | CE |
| Gwarancja | 30 LAT GWARANCJI |
| Dostępne części | 50 LAT DOSTĘPNE CZĘŚCI |