Bateria z regulatorem ciśnienia SECURITHERM EP do umywalki

Nr 2565T5EP

Jednouchwytowa, jednootworowa wysoka bateria z głowicą EP

Cena katalogowa netto 2026 Polska: 1 090,31 zł



OPIS

Bateria z regulatorem ciśnienia SECURITHERM EP do umywalki - Nr 2565T5EP

Stojąca bateria SECURITHERM z regulatorem ciśnienia do umywalki.
Jednouchwytowa, jednootworowa bateria z nieruchomą wylewką H.200 L.170.
Wysoka bateria z higienicznym wyjściem BIOSAFE, przystosowanym do instalacji filtra BIOFIL.
Całkowita ochrona antyoparzeniowa: ograniczony wypływ wody ciepłej w przypadku braku wody zimnej (i na odwrót).
Stała temperatura niezależnie od wahań ciśnienia i natężenia przepływu wody w instalacji.
Głowica ceramiczna Ø35 z regulatorem ciśnienia i nastawionym ogranicznikiem temperatury maksymalnej.
Korpus i wylewka gładkie wewnątrz (ograniczają nisze bakteryjne).
Możliwość przeprowadzenia w łatwy sposób dezynfekcji termicznej, bez konieczności demontażu uchwytu, ani odcinania dopływu wody zimnej.
Wypływ nastawiony na 5 l/min.
Korpus i podstawa z chromowanego mosiądzu.
Uruchamianie bez użycia dłoni za pomocą uchwytu HIGIENA L.185.
Wężyki PEX W3/8" z filtrami i zaworami zwrotnymi.
Wzmocnione mocowanie 2 trzpieniami z Inoxu.
Bateria mechaniczna z regulatorem ciśnienia jest przystosowana w szczególności do placówek opieki zdrowotnej, domów opieki, szpitali i klinik.
Jednootworowa bateria przystosowana do osób z niepełnosprawnością (OzN).
Bateria z 30-letnią gwarancją.

ZALETY

- EP: ograniczony wypływ WC w przypadku braku WZ
- EP: ogranicza wahania temperatury
- Funkcja dezynfekcji termicznej bez demontażu uchw.
- Higiena: gładkie wnętrze ogranicza bakterie

OPIS TECHNICZNY

Bateria z regulatorem ciśnienia SECURITHERM EP do umywalki - Nr 2565T5EP

Przyłącze	W3/8"
Technologia	SECURITHERM EP
Wysokość wylewki	200 mm
Długość wylewki	170 mm
Wypływ	5 l/min
Wykończenie	Chromowany mosiądz
Standardy	ACS WRAS
Gwarancja	30 LAT GWARANCJI

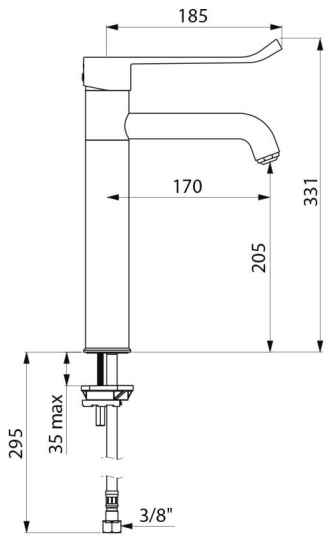

Dostępne części	50 LAT DOSTĘPNE CZĘŚCI

© DELABIE