Aluminiowy panel natryskowy z baterią sekwencyjną SECURITHERM



Nr H9634

Sekwencyjny, termostatyczny

Cena katalogowa netto 2026 Polska: 2 903,10 zł

OPIS

Aluminiowy panel natryskowy z baterią sekwencyjną SECURITHERM - Nr H9634

Panel natryskowy SECURITHERM z aluminium anodowanego do instalacji natynkowej.
Sekwencyjna bateria termostatyczna SECURITHERM (nieczasowa).
Regulacja temperatury: od wody zimnej do 39°C.
Ogranicznik temperatury zablokowany na 39°C, z możliwościąregulacji.
Ochrona antyoparzeniowa: automatyczne zamknięcie wypływu w przypadku braku wody zimnej.
Funkcja zapobiegająca „zimnemu prysznicowi”: automatyczne zamknięcie w przypadku braku wody ciepłej.
Możliwość przeprowadzenia dezynfekcji termicznej.
Wylewka natryskowa ROUND chromowana, odporna na wandalizm, z antyosadowym dyfuzorem i automatycznym regulatorem wypływu 6 l/min przy 3 barach.
Komfortowy strumień deszczowy.
Uchwyt Higiena L.100.
Zasilanie schowane wężykami Z1/2".
Przyłącza Z1/2".
Niewidoczne mocowania.
Filtry.
30 lat gwarancji.

ZALETY

- SECURITHERM: optymalna ochrona antyoprzeniowa
- Brak zaworów zwrotnych w przyłączach
- Termostatyczna: całkowita stabilność temperatury
- Sekwencyjne otwarcie/zamknięcie na wodzie zimnej

OPIS TECHNICZNY

Aluminiowy panel natryskowy z baterią sekwencyjną SECURITHERM - Nr H9634

Zasilanie	Niewidoczne wężyki Z1/2"
Przyłącze	Z1/2"
Technologia	SECURITHERM Termostatyczna, sekwencyjna
Wysokość	1050 mm
Szerokość	210 mm
Wypływ	6 l/min
Ogranicznik temperatury	39°C
Wykończenie	Aluminium
Standardy	ACS

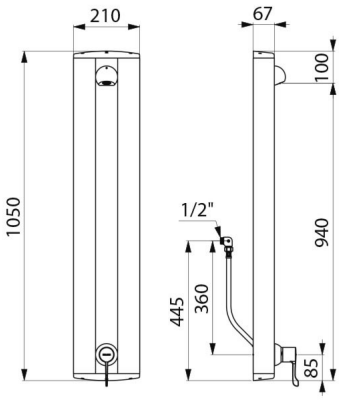

Gwarancja	
Dostępne części	