Zawór elektroniczny do pisuaru TEMPOMATIC multi-pisuar

Nr 487620

Elektronika z barierą na podczerwień, zas. siec.

Cena katalogowa netto 2025 Polska: 3 346,88 zł

OPIS

Zawór elektroniczny do pisuaru TEMPOMATIC multi-pisuar - Nr 487620

Elektroniczny zawór podtynkowy do pisuarów z barierą na podczerwień:
Spłukiwanie do 8 zwykłych/rynnowych pisuarów lub 2 pisuarów ze zintegrowanym syfonem.
Instalacja podtynkowa.
Moduł elektroniczny z transformatorem 230/12 V.
Moduł hydrauliczny z elektrozaworem, zaworem odcinającym Z¾" i filtrem.
Higieniczne spłukiwanie okresowe co 24 h po ostatnim użyciu: zapobiega wysychaniu wody w syfonie.
Detekcja obecności bariery na podczerwień.
Detektor podtynkowy na podczerwień Ø50 i odblask Ø85.
Możliwość automatycznego spłukiwania wstępnego po pojawieniusię pierwszego użytkownika.
Automatyczne spłukiwanie co 30 lub 60 sekund.
Czas wypływu nastawiony na ~3 sekundy z możliwością regulacji od 2 do 14 sekund.
Wypływ 0,3 l/s przy 3 barach z możliwością regulacji.
Zalecana maksymalna odległość detekcji 6 metrów.
Antyblokada wypływu: automatyczne zamknięcie po 20 nieprzerwanych cyklach.
Produkt przystosowany do osób niepełnosprawnych.
30 lat gwarancji.

ZALETY

- Całkowita higiena: brak kontaktu z dłonią
- Czas wypływu EKO 3 sekundy
- Instalacja podtynkowa
- Higieniczne spłukiwanie okresowe

OPIS TECHNICZNY

Zawór elektroniczny do pisuaru TEMPOMATIC multi-pisuar - Nr 487620
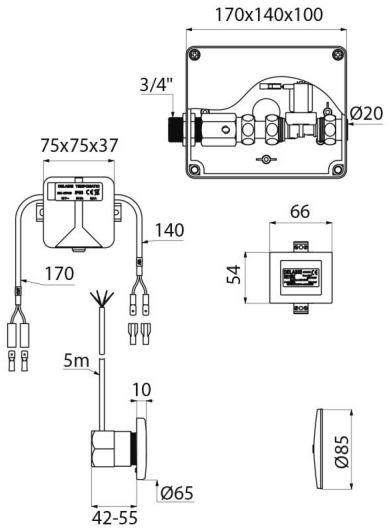
Zasilanie	Zasilanie sieciowe 230/12 V
Przyłącze	¾"
Technologia	Elektronika
Wypływ	0,3 l/s
Standardy	CE
Gwarancja	30 LAT GWARANCJI
Dostępne części	50 LAT DOSTĘPNE CZĘŚCI