Bateria mechaniczna do umywalki

Nr 2720L

Jednootworowa bateria mechaniczna H.95 L.120

Cena katalogowa netto 2026 Polska: 1 049,31 zł



OPIS

Bateria mechaniczna do umywalki - Nr 2720L

Mechaniczna bateria stojąca do umywalki.
Bateria jednootworowa z zagiętą wylewką H.95 L.120 wyposażoną w higieniczne wyjście BIOSAFE.
Wylewka przystosowana do montażu filtra BIOFIL.
Głowica ceramiczna Ø35 z nastawionym ogranicznikiem temperatury maksymalnej.
Korpus i wylewka gładkie wewnątrz (ograniczają nisze bakteryjne).
Brak ryzyka przepływu krzyżowego między wodą ciepłą i zimną.
Brak zaworów zwrotnych w przyłączach.
Możliwość przeprowadzenia w łatwy sposób dezynfekcji termicznej, bez konieczności demontażu uchwytu, ani odcinania dopływu wody zimnej.
Wypływ nastawiony na 5 l/min.
Obsługa za pomocą uchwytu HIGIENA L.150.
Ergonomiczne ciągadło i korek 1"1/4 z mosiądzu.
Wężyki PEX W3/8".
Mocowanie wzmocnione 2 trzpieniami z Inoxu.
Bateria mechaniczna przystosowana w szczególności do placówek opieki zdrowotnej, domów opieki, szpitali i klinik.
Jednootworowa bateria przystosowana do osób z niepełnosprawnością (OzN).
Produkt zgodny z wymogami francuskiej normy NF Médical (dotyczącej środowiska medycznego).
Bateria z 30-letnią gwarancją.
Model dostępny również w wersji z miedzianymi rurkami zasilającymi.

ZALETY

- Higiena: gładkie wnętrze ogranicza bakterie
- Maksymalna higiena: niewielka pojemność
- Dezynfekcja termiczna bez demontażu uchwytu
- Uchwyt HIGIENA uruchamianie bez użycia dłoni

OPIS TECHNICZNY

Bateria mechaniczna do umywalki - Nr 2720L

Przyłącze	W3/8"
Wysokość wylewki	95 mm
Długość wylewki	120 mm
Wypływ	5 l/min
Ogranicznik temperatury	TAK
Wykończenie	Chromowany mosiądz
Standardy	ACS, WRAS, NF
Gwarancja	30 LAT GWARANCJI

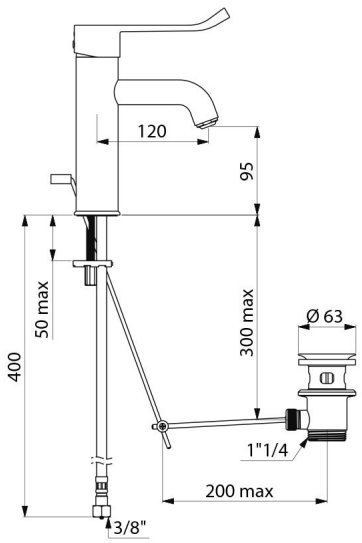

Dostępne części	50 LAT DOSTĘPNE CZĘŚCI

© DELABIE