Bateria mechaniczna do zlewu

Nr 2564T4

Wysoka, jednouchwytowa bateria jednootworowa z głowicą ceramiczną



OPIS

Bateria mechaniczna do zlewu - Nr 2564T4

Stojąca bateria mechaniczna do zlewu.
Jednouchwytowa bateria jednootworowa z ruchomą wylewką H.305 L.220.
Wysoka bateria wyposażona w higieniczne sitko przystosowane do instalacji filtra BIOFIL.
Klasyczna głowica ceramiczna Ø35 z nastawionym ogranicznikiem temperatury maksymalnej.
Korpus i wylewka gładkie wewnątrz (ograniczają nisze bakteryjne).
Brak ryzyka przepływu krzyżowego między wodą ciepłą i zimną.
Brak zaworów zwrotnych w przyłączach.
Możliwość przeprowadzenia w łatwy sposób dezynfekcji termicznej, bez konieczności demontażu uchwytu ani odcinania dopływu wody zimnej.
Wypływ ograniczony do 9 l/min przy 3 barach.
Korpus i podstawa z chromowanego mosiądzu.
Uruchamianie bez użycia dłoni za pomocą uchwytu HIGIENA L.185.
Wężyki PEX W3/8".
Mocowanie wzmocnione 2 trzpieniami z Inoxu
Bateria mechaniczna przystosowana w szczególności do placówek opieki zdrowotnej, domów opieki, szpitali i klinik.
Bateria jednootworowa przystosowana do osób z niepełnosprawnością (OzN).
Produkt zgodny z wymogami francuskiej normy NF Médical (dotyczącej środowiska medycznego).
Bateria z 30-letnią gwarancją.

ZALETY

- Higiena: gładkie wnętrze ogranicza bakterie
- Dezynfekcja termiczna bez demontażu uchwytu
- Nastawiony ogranicznik temperatury maksymalnej
- Uruchamianie bez użycia dłoni: uchwyt HIGIENA

OPIS TECHNICZNY

Bateria mechaniczna do zlewu - Nr 2564T4

Przyłącze	W3/8"
Wysokość	462 mm
Wysokość wylewki	305 mm
Długość wylewki	220 mm
Wypływ	9 l/min przy 3 barach
Ogranicznik temperatury	TAK
Wykończenie	Chromowany mosiądz
Standardy	ACS WRAS
Gwarancja	30 LAT GWARANCJI

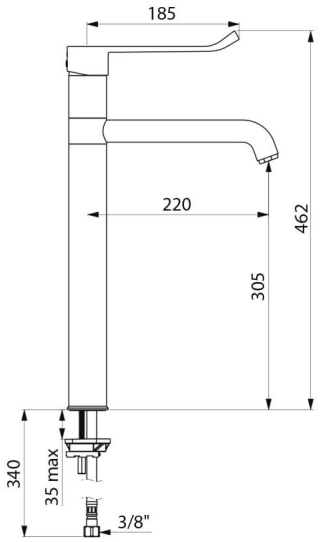

Dostępne części	50 LAT DOSTĘPNE CZĘŚCI

© DELABIE