Elektroniczny dozownik mydła BINOPTIC - stojący

Nr 512121P

Dozownik mydła w płynie lub piance

OPIS

Elektroniczny dozownik mydła BINOPTIC - stojący - Nr 512121P

Elektroniczny, stojący dozownik mydła.
Dozownik mydła w płynie lub w piance.
Bezdotykowe działanie: automatyczna detekcja dłoni przez detektor na podczerwień.
Wylewka z chromowanego Inoxu 304.
Pompa dozująca z ochroną przed marnowaniem mydła.
Niezależna skrzynka elektroniczna do montażu pod umywalką.
Automatyczny dozownik mydła: zasilanie sieciowe z transformatorem 230/6 V.
Do mydła w płynie na bazie roślinnej o maksymalnej lepkości: 3 000 mPa·s lub specjalnego mydła w piance.
Długość wylewki: 105 mm.
Dostarczany z elastyczną rurką 1,20 m do zbiornika zewnętrznego (brak zbiornika w zestawie).
30 lat gwarancji.
CE.

ZALETY

- Całkowita higiena: bezdotykowe działanie
- Komfort: automatyczny dozownik mydła
- Pompa dozująca z ochroną przed marnowaniem
- Mydło w płynie lub w piance

OPIS TECHNICZNY

Elektroniczny dozownik mydła BINOPTIC - stojący - Nr 512121P
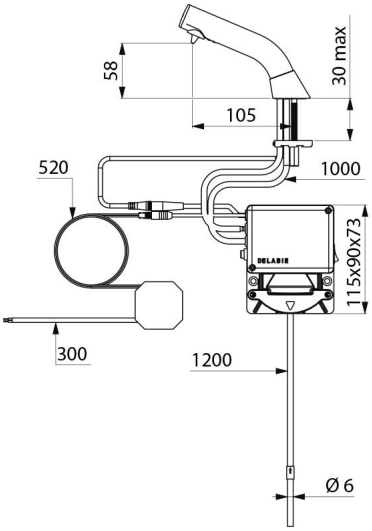
Zasilanie	Zasilanie sieciowe 230/6 V
Technologia	Detekcja na podczerwień
Długość	Rurka: 1,2 m
Wysokość wylewki	58 mm
Długość wylewki	105 mm
Wykończenie	Inox 304: chrom
Standardy	CE
Gwarancja	30 LAT GWARANCJI
Dostępne części	50 LAT DOSTĘPNE CZĘŚCI