Mechaniczna bateria do umywalki

Nr 2871T1

Jednootworowa, jednouchwytowa, wysoka bateria z głowicą ceramiczną



OPIS

Mechaniczna bateria do umywalki - Nr 2871T1

Wysoka, stojąca bateria mechaniczna do zlewu.
Jednouchwytowa bateria jednootworowa z ruchomą wylewką H.180.
Bateria mechaniczna dostarczana z 1 jednorazową wylewką zatrzaskową.
Głowica ceramiczna Ø35 z nastawionym ogranicznikiem temperatury maksymalnej.
Korpus i wylewka gładkie wewnątrz (ograniczają nisze bakteryjne).
Brak ryzyka przepływu krzyżowego między wodą ciepłą i zimną.
Brak zaworów zwrotnych w przyłączach.
Możliwość przeprowadzenia w łatwy sposób dezynfekcji termicznej, bez konieczności demontażu uchwytu ani odcinania dopływu wody zimnej.
Wypływ nastawiony na 5 l/min.
Uruchamianie bez użycia dłoni za pomocą uchwytu HIGIENA L.185.
Korpus i podstawa z chromowanego mosiądzu.
Wężyki PEX W3/8".
Wzmocnione mocowanie 2 trzpieniami z Inoxu.
Bateria mechaniczna przystosowana w szczególności do placówek opieki zdrowotnej, domów opieki, szpitali i klinik.
Jednootworowa bateria przystosowana do osób z niepełnosprawnością (OzN).
Bateria zgodna z wymaganiami normy NF Médical (dotyczącej środowiska medycznego).
Bateria z 30-letnią gwarancją.

ZALETY

- Higiena: gładkie wnętrze ogranicza bakterie
- Higiena: odpinana wylewka do czyszczenia wnętrza
- Dezynfekcja termiczna bez demontażu uchwytu
- Uchwyt HIGIENA: uruchamianie bez kontaktu z dłonią

OPIS TECHNICZNY

Mechaniczna bateria do umywalki - Nr 2871T1

Przyłącze	W3/8"
Technologia	Bateria mechaniczna BIOCLIP
Wysokość wylewki	180 mm
Długość wylewki	180 mm
Wypływ	5 l/min
Ogranicznik temperatury	TAK
Wykończenie	Chromowany mosiądz
Standardy	ACS
Gwarancja	30 LAT GWARANCJI

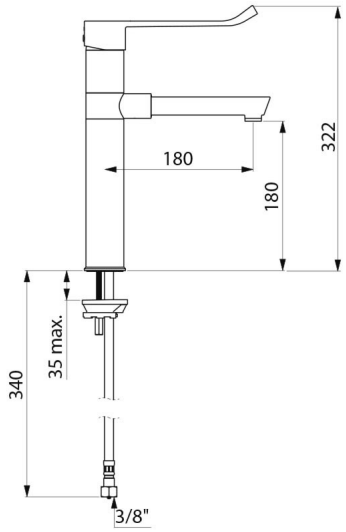

Dostępne części	50 LAT DOSTĘPNE CZĘŚCI

© DELABIE