Bateria z regulatorem ciśnienia SECURITHERM EP do umywalki

Nr 2520LEP

Jednootworowa bateria mechaniczna H.85 L.135



OPIS

Bateria z regulatorem ciśnienia SECURITHERM EP do umywalki - Nr 2520LEP

Stojąca bateria mechaniczna z regulatorem ciśnienia do umywalki.
Jednootworowa bateria z wylewką H.85 L.135 wyposażoną w higieniczne wyjście BIOSAFE.
Głowica ceramiczna Ø40 z regulatorem ciśnienia i nastawionym ogranicznikiem temperatury maksymalnej.
Całkowita ochrona antyoparzeniowa: ograniczony wypływ wody ciepłej w przypadku braku wody zimnej (i odwrotnie).
Stała temperatura bez względu na wahania ciśnienia i przepływu wody w instalacji.
Wypływ ograniczony do 5 l/min przy 3 barach.
Uchwyt HIGIENA L.150.
Ergonomiczne ciągadło i korek 1"1/4 z mosiądzu.
Wężyki PEX W3/8" z zaworami zwrotnymi i filtrami.
Mocowanie wzmocnione 2 trzpieniami z Inoxu.
Bateria mechaniczna z regulatorem ciśnienia SECURITHERM przystosowana w szczególności do placówek opieki zdrowotnej, domów opieki, szpitali i klinik.
Jednootworowa bateria odpowiednia dla osób z niepełnosprawnością (OzN).
Bateria z 30-letnią gwarancją.

ZALETY

- Ograniczony wypływ WC w przypadku braku WZ
- EP: ogranicza wahania temperatury
- Higiena: higieniczne wyjście BIOSAFE bez sitka
- Uchwyt HIGIENA uruchamianie bez użycia dłoni

OPIS TECHNICZNY

Bateria z regulatorem ciśnienia SECURITHERM EP do umywalki - Nr 2520LEP

Przyłącze	W3/8"
Technologia	Bateria mechaniczna SECURITHERM EP
Wysokość	185 mm
Wysokość wylewki	85 mm
Długość wylewki	135 mm
Wypływ	5 l/min przy 3 barach
Ogranicznik temperatury	TAK
Wykończenie	Chromowany mosiądz
Standardy	ACS
Gwarancja	30 LAT GWARANCJI

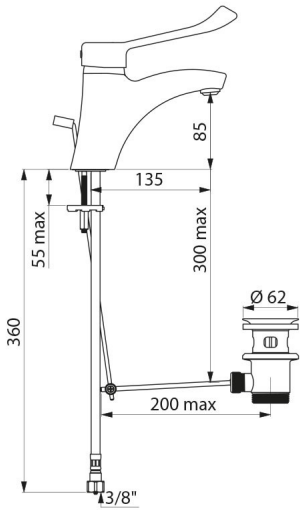

Dostępne części	50 LAT DOSTĘPNE CZĘŚCI

© DELABIE