Komplet natryskowy z baterią termostatyczną SECURITHERM

Nr H9741SKIT

Termostatyczny komplet natryskowy z baterią H9741S

OPIS

Komplet natryskowy z baterią termostatyczną SECURITHERM - Nr H9741SKIT

Zestaw natryskowy z drążkiem i dwuuchwytową baterią termostatyczną SECURITHERM.
Bateria z chroną antyoparzeniową: automatyczne zamknięcie wypływu w przypadku braku wody zimnej.
Ochrona przed „zimnym prysznicem": automatyczne zamknięcie wypływu w przypadku braku wody ciepłej.
Antyoparzeniowa izolacja termiczna Securitouch.
Antyosadowa głowica termostatyczna do regulacji temperatury.
Głowica ceramiczna ¼ obrotu do regulacji wypływu.
Regulacja temperatury do 41°C.
Podwójny ogranicznik temperatury: pierwszy z możliwością odblokowania na 38°C, drugi zablokowany na 41°C.
Możliwość przeprowadzenia w łatwy sposób dezynfekcji termicznej, bez demontażu uchwytu i zamykania zasilania wody zimnej.
Wypływ ograniczony do 9 l/min przy 3 barach.
Korpus z chromowanego mosiądzu i ergonomiczne pokrętła.
Przyłącze do węża natryskowego Z½".
Filtry i zawory zwrotne zintegrowane w przyłączach W¾".
Bateria ze standardowymi mimośrodami Z½" Z¾".
• Słuchawka natryskowa na suwaku (nr 813) na chromowanym drążku natryskowym (nr 821) z mydelniczką i wężem natryskowym (nr 836T1).
• Obręcz zapobiegająca opadaniu słuchawki natryskowej na posadzkę (nr 830).
Bateria przystosowana w szczególności do zakładów opieki zdrowotnej, domów opieki, szpitali i klinik.
Produkt przystosowany do osób niepełnosprawnych.
Bateria natryskowa z 30-letnią gwarancją.

ZALETY

- SECURITHERM: Optymalna ochrona antyoprzeniowa
- Podwójny ogranicznik temperatury maksymalnej
- Securitouch: antyoparzeniowa izolacja termiczna
- Termostatyczna: całkowita stabilność temperatury

OPIS TECHNICZNY

Komplet natryskowy z baterią termostatyczną SECURITHERM - Nr H9741SKIT

Przyłącze	Z½"
Technologia	Bateria termostatyczna SECURITHERM Securitouch
Głębokość	84 mm
Długość	286 mm
Wypływ	9 l/min
Ogranicznik temperatury	TAK
Wykończenie	Chromowany mosiądz

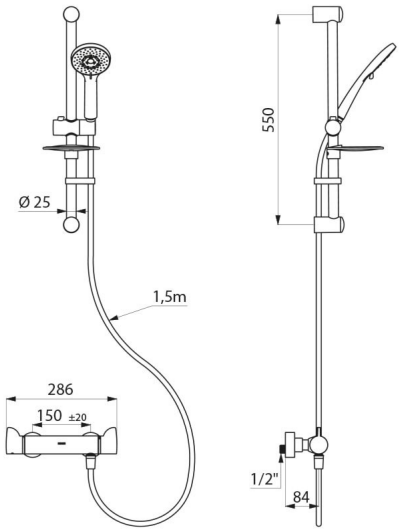

Standardy	ACS
Gwarancja	30 LAT GWARANCJI